Tchibo

de Gebrauchsanleitung
en Instructions for use
fr Mode d'emploi
cs Návod k použití
pl Instrukcja użytkowania
sk Návod na použitie
hu Használati útmutató
tr Kullanım Kılavuzu

LED-Gartenfackeln | LED garden torches
Torches de jardin à LED | LED zahradní louče
Pochodnie ogrodowe LED | Záhradné fakle s LED
LED-es kerti fáklyák | LED bahçe fenerleri

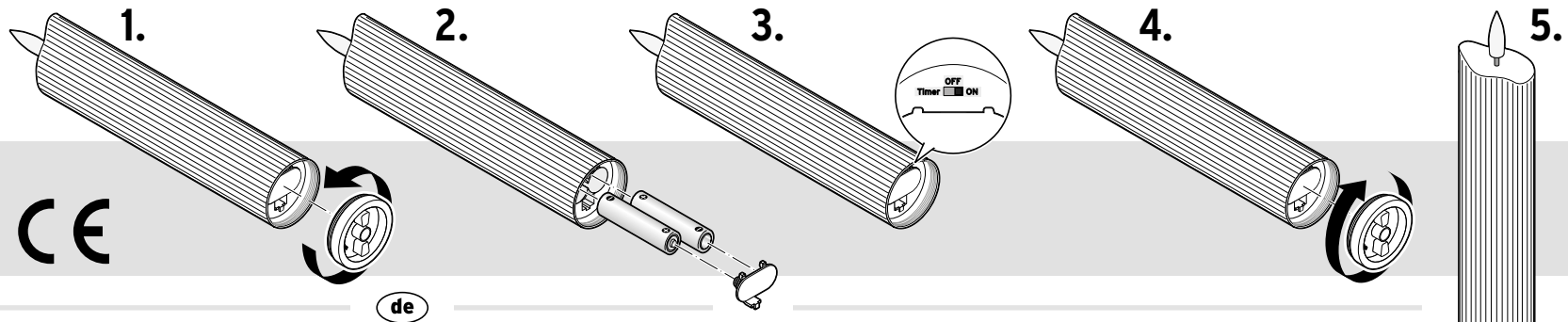

Tchibo GmbH D-22290 Hamburg · 152835HB22XXVI · 2025-09

de

Sicherheitshinweise

Lesen Sie aufmerksam die Sicherheitshinweise und benutzen Sie den Artikel nur wie in dieser Anleitung beschrieben, damit es nicht versehentlich zu Verletzungen oder Schäden kommt. Bewahren Sie diese Anleitung zum späteren Nachlesen auf. Bei Weitergabe des Artikels ist auch diese Anleitung mitzugeben.

Der Artikel ist nur zur Dekoration im privaten Haushalt und nicht als Raumbeleuchtung geeignet. Der Artikel ist für den Einsatz im Innen- und Außenbereich konzipiert. Der Artikel ist für den privaten Gebrauch konzipiert und für gewerbliche Zwecke nicht geeignet.

- Halten Sie Kinder von Verpackungsmaterial fern. Es besteht u.a. Erstickungsgefahr!
- Batterien können bei Verschlucken lebensgefährlich sein. Wurde eine Batterie verschluckt, kann dies innerhalb von 2 Stunden zu schweren inneren Verätzungen und zum Tode führen. Bewahren Sie deshalb sowohl neue als auch verbrauchte Batterien und den Artikel für Kinder unerreichbar auf. Wenn Sie vermuten, eine Batterie könnte verschluckt oder anderweitig in den Körper gelangt sein, nehmen Sie sofort medizinische Hilfe in Anspruch.
- Sollte eine Batterie ausgelaufen sein, vermeiden Sie Kontakt mit Haut, Augen und Schleimhäuten. Spülen Sie ggf. die betroffenen Stellen mit Wasser und suchen Sie umgehend einen Arzt auf.
- Batterien dürfen nicht geladen, auseinandergenommen, in Feuer geworfen oder kurzgeschlossen werden.
- Schützen Sie Batterien / das Batteriefach vor übermäßiger Wärme (Heizung, direktes Sonnenlicht). Nehmen Sie die Batterien aus dem Artikel heraus, wenn diese erschöpft sind oder Sie den Artikel länger nicht benutzen. So vermeiden Sie Schäden, die durch Auslaufen entstehen können.
- Ersetzen Sie immer alle Batterien. Mischen Sie keine alten und neuen Batterien, verschiedene Batterie-Typen, -Marken oder welche mit unterschiedlicher Kapazität.
- Reinigen Sie die Batterie- und Gerätekontakte bei Bedarf vor dem Einlegen. Überhitzungsgefahr!
- Achten Sie beim Einsetzen der Batterien auf die richtige Polarität (+/–).
- Schalten Sie den Artikel nicht in der Verpackung ein.
- Schützen Sie den Artikel vor Staub, Feuchtigkeit, direkter Sonneneinstrahlung und extremen Temperaturen. Bewahren Sie den Artikel bei Temperaturen unter –10 °C im Haus auf – er kann sonst beschädigt werden.
- Starkem Wind, Sturm o.Ä. ist der Artikel nicht gewachsen! Nehmen Sie den Artikel rechtzeitig ab, wenn starker Wind oder Sturm droht.
- Stellen Sie keine offenen Brandquellen, wie z.B. brennende Kerzen, auf oder in die Nähe des Artikels. Kerzen und andere offene Flammen müssen zu jeder Zeit vom Artikel ferngehalten werden, um die Ausbreitung von Feuer zu verhindern.
- Der Artikel ist für den Außenbereich geeignet und entspricht der Schutzart IP44. Dies bedeutet, dass der Artikel geschützt ist gegen Berührungen mit einem Werkzeug oder einen Draht sowie gegen Fremdkörper mit einem Durchmesser größer als 1 mm und vor Spritzwasser wie z.B. Regen. Schützen Sie ihn aber vor Starkregen, Fließwasser und Pfützen. Keinesfalls darf der Artikel in Wasser getaucht werden, da er dadurch zerstört wird.
- Verwenden Sie zum Reinigen keine scharfen Chemikalien, aggressive oder scheuernde Reinigungsmittel.
- Die fest eingebaute LED kann und darf nicht gewechselt werden.

Inbetriebnahme

1. Drehen Sie die Halterung für den Spieß gegen den Uhrzeigersinn von der Kerze ab.
2. Nehmen Sie den Batteriefachdeckel ab und legen Sie die Batterien so ein wie im Batteriefach abgebildet. Beachten Sie die richtige Polarität (+/–). Setzen Sie den Batteriefachdeckel wieder auf. Er muss hörbar und spürbar einrasten.
3. Schieben Sie den Ein-/Aus-Schalter auf ...
   ... **ON**, um den Artikel einzuschalten.
   ... **OFF**, um den Artikel auszuschalten.
   ... **TIMER** um die Timerfunktion einzuschalten.
   Timerfunktion: Die LED wird im folgenden Rhythmus ein- und ausgeschaltet: EIN: 6 Stunden – AUS: 18 Stunden – EIN: 6 Stunden usw.
4. Drehen Sie die Halterung für den Spieß im Uhrzeigersinn bis zum Anschlag auf die Kerze.
5. Stecken Sie den Erdspieß mit der Kerze wie abgebildet zusammen.

Technische Daten

Modell:	733 111
Batterie:	2x LR6 (AA)/1,5V (ZnMn02)
Schutzart:	IP44
Leuchtdauer (mit einem Satz Batterien):	ca. 230 Stunden
Umgebungstemperatur:	–10 °C bis +40 °C

Im Zuge von Produktverbesserungen behalten wir uns technische und optische Veränderungen am Artikel vor.

Entsorgen

Der Artikel, seine Verpackung und die mitgelieferten Batterien wurden aus wertvollen Materialien hergestellt, die wiederverwertet werden können. Dies verringert den Abfall und schont die Umwelt. Entsorgen Sie die **Verpackung** sortenrein. Nutzen Sie dafür die örtlichen Möglichkeiten zum Sammeln von Papier, Pappe und Leichtverpackungen.

Geräte, **Batterien und Akkus** die mit diesem Symbol gekennzeichnet sind, dürfen nicht mit dem Hausmüll entsorgt werden! Sie sind gesetzlich dazu verpflichtet, Altgeräte getrennt vom Hausmüll zu entsorgen. Elektrogeräte enthalten gefährliche Stoffe. Diese können bei unsachgemäßer Lagerung und Entsorgung der Umwelt und Gesundheit schaden. Informationen zu Sammelstellen, die Altgeräte kostenlos entgegennehmen, erhalten Sie bei Ihrer Gemeinde- oder Stadtverwaltung. Leere Batterien und Akkus müssen bei einer Sammelstelle Ihrer Gemeinde- oder Stadtverwaltung oder beim batterievertreibenden Fachhandel abgegeben werden. Kleben Sie bei Lithium-Batterien/-Akkus die Kontakte vor dem Entsorgen ab.

Altgeräte aus privaten Haushalten können bei Sammelstellen der öffentlich-rechtlichen Entsorgungsträger oder bei von Tchibo im Sinne des ElektroG eingerichteten Rücknahmestellen unentgeltlich abgegeben werden. Rücknahmestellen in Ihrer Nähe finden Sie unter www.take-e-back.de. Weitere Informationen zur kostenlosen Rückgabe von Elektroartikeln finden Sie unter www.tchibo.de/entsorgung.

en

Safety warnings

Read the safety warnings carefully and only use the product as described in these instructions to avoid accidental injury or damage.
Keep these instructions for future reference. If you give this product to another person, remember to also include these instructions.

The product is only suitable for decoration in private homes and not for lighting whole rooms. The product is designed for indoor and outdoor use. It is designed for private use and is not suitable for commercial purposes.

- Keep packaging materials out of the reach of children. They pose several risks, including the risk of suffocation!
- Swallowing batteries can be fatal. If a battery is swallowed, it can cause severe internal chemical burns and even death within 2 hours. Therefore, keep both new and old batteries and the product out of the reach of children. If you think that a battery has been swallowed or has got into the body in any other way, seek medical advice immediately.
- If a battery has leaked, avoid contact with skin, eyes and mucous membranes. If necessary, rinse the affected areas with water and consult a doctor immediately.
- Batteries must not be taken apart, thrown into fire or short-circuited. In addition, single-use batteries must not be charged.
- Protect batteries / the battery compartment from excessive heat (radiators, direct sunlight). Remove the batteries from the product when they are flat or if you do not intend to use the product for a longer period of time. This will prevent damage caused by leakage.
- Always replace all batteries at the same time. Do not mix old and new batteries, different types or brands of batteries, or batteries with different capacities.
- If necessary, clean the battery and device contacts before inserting the batteries. Risk of overheating!
- Ensure that the polarity (+/–) is correct when inserting the batteries.
- Do not switch the product on while it is still in the packaging.
- Protect the product from dust, moisture, direct sunlight and extreme temperatures. Store the product indoors if the temperature falls below –10 °C, otherwise it may become damaged.
- The product is not designed to withstand strong winds, storms, etc.! Take down the product in good time if strong winds or storms are forecast.
- Do not place any open flames, such as burning candles, on or near the product. Candles and other open flames must be kept away from the product at all times to prevent the spread of fire.
- The product is suitable for outdoor use and complies with protection type IP44. This means that the product is protected against contact with tools, wires and foreign objects with a diameter larger than 1 mm and splashes of water, such as rain. However, you should protect it from heavy rain, streams of water and puddles. The product must under no circumstances be immersed in water, as this would destroy it.
- Do not use any caustic, aggressive or abrasive products for cleaning.
- The LED is firmly built in and cannot and must not be replaced.

Prior to first use

1. Rotate the stake holder anti-clockwise to remove it from the candle.
2. Remove the battery compartment lid and insert the batteries as illustrated inside the battery compartment. Ensure that the polarity (+/–) is correct when doing so. Close the battery compartment lid again. You should hear and feel it click into place.
3. Slide the On/Off switch to ...
   ... **ON** to turn the product on.
   ... **OFF** to turn the product off.
   ... **TIMER** to turn the timer function on.
   Timer function: The LED is turned on and off as follows: ON: 6 hours – OFF: 18 hours – ON: 6 hours, and so on.
4. Rotate the stake holder clockwise as far as it will go to attach it to the candle.
5. Fit the ground spike together with the candle as illustrated.

Technical specifications

Model:	733 111
Single-use battery:	2x LR6 (AA)/1.5 V (ZnMn02)
IP code:	IP44
Light duration (with 1 set of batteries):	approx. 230 hours
Ambient temperature:	–10 °C to +40 °C

In the course of product improvement, we reserve the right to make technical and optical modifications to the product.

Disposal

The product, its packaging and the supplied batteries have been manufactured from valuable materials that can be recycled. Recycling reduces the amount of refuse and preserves the environment. Dispose of the **packaging** at a recycling point that sorts materials by type. Make use of the local facilities provided for collecting paper, cardboard and lightweight packaging.

Devices, **single-use batteries and rechargeable batteries** marked with this symbol must not be disposed of along with household waste!
You are legally obliged to dispose of old devices separately from household waste. Electronic devices contain hazardous substances and, if stored or disposed of improperly, may cause harm to health and the environment. Information about collection points where old devices can be disposed of free of charge is available from your local authorities. Flat single-use and rechargeable batteries must be handed in at a local authority collection point or returned to a battery retailer. Tape off the contacts of lithium single-use/rechargeable batteries prior to disposal.

fr

Consignes de sécurité

Lisez attentivement les consignes de sécurité et n'utilisez cet article que de la façon décrite dans ce mode d'emploi afin d'éviter tout risque de détérioration ou de blessure. Conservez ce mode d'emploi pour pouvoir le consulter ultérieurement. Si vous donnez, prêtez ou vendez cet article, remettez ce mode d'emploi en même temps que l'article.

Cet article est uniquement adapté à des fins de décoration pour l'usage domestique et n'est pas adapté pour éclairer une pièce. Cet article est conçu pour une utilisation à l'intérieur et à l'extérieur. Cet article est conçu pour un usage privé et non commercial.

- Tenez le matériel d'emballage hors de portée des enfants. Il y a notamment risque d'étouffement!
- En cas d'ingestion, les piles peuvent entraîner une intoxication mortelle. Si elle est ingérée, une pile peut causer de graves blessures internes dans les 2 heures, susceptibles d'entraîner la mort. Conservez donc l'article et les piles neuves et usagées hors de portée des enfants. Si vous soupçonnez quelqu'un d'avoir avalé ou introduit une pile dans son corps d'une quelconque façon, consultez immédiatement un médecin.
- Si une pile a coulé, évitez tout contact avec la peau, les yeux et les muqueuses. Le cas échéant, rincez à l'eau les endroits concernés et consultez sans délai un médecin.
- Il ne faut ni recharger, ni ouvrir, ni jeter au feu, ni court-circuiter les piles.
- Protégez les piles / le compartiment à piles de la chaleur excessive (chauffage, rayons directs du soleil). Enlevez les piles de l'article lorsqu'elles sont usées ou si vous n'utilisez pas l'article pendant un certain temps. Vous éviterez ainsi les détériorations pouvant résulter d'une pile qui a coulé.
- Remplacez toujours toutes les piles à la fois. Ne mélangez pas les piles neuves et les piles plus anciennes, et n'utilisez pas de piles de capacité, de marque ou de type différents.
- Si nécessaire, nettoyez les contacts des piles et de l'appareil avant d'insérer les piles. Risque de surchauffe!
- Insérez les piles en respectant la bonne polarité (+/–).
- N'allumez pas l'article dans son emballage.
- Protégez l'article de la poussière, de l'humidité, de l'ensoleillement direct et des températures extrêmes. En cas de températures en-dessous de –10 °C, gardez l'article à l'intérieur pour éviter les détériorations.
- L'article n'est pas conçu pour résister aux vents forts, tempêtes ou autres! Rentrez-le à temps si un vent fort ou une tempête menace.
- Ne posez jamais d'objets à flammes nues, comme p. ex. des bougies allumées, sur ou à proximité de l'article. Conservez toujours l'article à distance des bougies et autres flammes nues pour éviter qu'un feu ne se propage.
- L'article est conçu pour être utilisé à l'extérieur et a un indice de protection IP44. Cela signifie que cet article est protégé contre les contacts avec un outil ou un fil et contre les corps étrangers d'un diamètre supérieur à 1 mm, ainsi que contre les projections d'eau telles que la pluie. Protégez-le néanmoins contre les fortes pluies, l'eau courante et les flaques. L'article ne doit en aucun cas être plongé dans l'eau sous peine d'être détruit.
- Pour le nettoyage, n'utilisez pas de produits chimiques ni de nettoyants agressifs ou abrasifs.
- La LED définitivement intégrée ne peut ni ne doit être remplacée.

Mise en marche

1. Dévissez le support de la pique de la bougie en le tournant dans le sens inverse des aiguilles d'une montre.
2. Retirez le couvercle du compartiment à piles et insérez les piles dans le compartiment à piles comme illustré en respectant la bonne polarité (+/-). Remettez le couvercle du compartiment à piles. Il doit s'enclencher de manière audible et perceptible.
3. Poussez l'interrupteur sur ...
   ... **ON** pour allumer l'article.
   ... **OFF** pour éteindre l'article.
   ... **TIMER** pour allumer la fonction minuterie.
   Fonction minuterie: la LED s'allume et s'éteint à la cadence suivante: 6 heures ALLUMÉES – 18 heures ÉTEINTES – 6 heures ALLUMÉES, etc.
4. Revissez le support de la pique de la bougie en le tournant dans le sens des aiguilles d'une montre jusqu'à la butée.
5. Assemblez le piquet avec la bougie comme illustré.

Caractéristiques techniques

Modèle:	733 111
Pile:	2x LR6 (AA)/1,5V (ZnMn02)
Indice de protection:	IP44
Durée d'éclairage (avec 1 jeu de piles):	env. 230 heures
Température ambiante:	de –10 °C à +40 °C

Sous réserve de modifications techniques et esthétiques de l'article dues à l'amélioration des produits.

Élimination

L'article, son emballage et les piles fournies sont produits à partir de matériaux valorisables pouvant être recyclés afin de réduire la quantité de déchets et de préserver l'environnement. Éliminez l'**emballage** selon les principes de la collecte sélective en séparant le papier, le carton et les emballages légers.

Les **appareils**, ainsi que les **piles, ordinaires ou rechargeables, et les batteries,** signalés par ce symbole, ne doivent pas être éliminés avec les ordures ménagères! Vous êtes tenu par la législation d'éliminer les appareils en fin de vie en les séparant des ordures ménagères. Les appareils électriques contiennent des substances dangereuses qui peuvent nuire à l'environnement et à la santé en cas de stockage et d'élimination incorrects. Pour avoir des informations sur les centres de collecte où remettre les appareils en fin de vie, adressez-vous à votre municipalité. Vous êtes tenu de remettre les piles et batteries usagées aux centres de collecte de votre ville ou de votre commune ou aux commerces spécialisés vendant des piles. Masquez les contacts des piles/batteries au lithium avec du ruban adhésif avant d'éliminer les piles/batteries.

cs

Bezpečnostní pokyny

Přečtěte si pozorně bezpečnostní pokyny a používejte výrobek pouze tak, jak je popsáno v tomto návodu, aby nedopatřením nedošlo k poranění nebo škodám. Uschovejte si tento návod pro pozdější potřebu. Při předávání výrobku předejte společně s ním i tento návod.

Výrobek je vhodný pouze k dekoraci v soukromých domácnostech a není vhodný jako osvětlení místnosti. Výrobek je koncipován k používání ve vnitřních a venkovních prostorách. Tento výrobek je koncipován pro soukromé použití a není vhodný pro komerční účely.

- Obalový materiál udržujte mimo dosah dětí. Mimo jiné hrozí i nebezpečí udušení!
- Baterie mohou být v případě spolknutí životu nebezpečné. Pokud dojde ke spolknutí baterie, může to vést během pouhých 2 hodin k těžkému poleptání vnitřních orgánů a ke smrti. Uchovávejte proto nové i použité baterie a výrobek mimo dosah dětí. Máte-li podezření, že došlo ke spolknutí baterie, resp. že se baterie nějakým jiným způsobem dostala do těla, okamžitě vyhledejte lékařskou pomoc.
- Pokud by některá z baterií vytekla, zabraňte kontaktu jejího obsahu s kůží, očima a sliznicemi. Případně zasažená místa omyjte vodou a neprodleně vyhledejte lékařskou pomoc.
- Baterie se nesmí nabíjet, rozebírat, vhazovat do ohně ani zkratovat.
- Chraňte baterie / přihrádku na baterie před nadměrným teplem (topení, přímé sluneční záření). Baterie z výrobku vyjměte, pokud jsou vybité nebo pokud nebudete výrobek delší dobu používat. Zabráníte tak poškození, ke kterému by mohlo dojít, kdyby baterie vytekly.
- Vyměňujte vždy všechny baterie najednou. Nepoužívejte současně staré a nové baterie, rozdílné typy a značky baterií, nebo baterie s rozličnou kapacitou.
- V případě potřeby vyčistěte před vložením baterií do přístroje kontakty baterií a přístroje. Hrozí nebezpečí přehřátí!
- Při vkládání baterií dbejte na správnou polaritu (+/–).
- Výrobek nezapínejte, pokud je ještě v obalu.
- Výrobek chraňte před prachem, vlhkostí, přímým slunečním zářením a exrémními teplotami. Při teplotách pod –10 °C uschovejte výrobek uvnitř - v opačném případě by se mohl poškodit.
- Výrobek neodolává silnému větru, bouřce apod.! Hrozí-li silný vítr nebo bouře, výrobek sejměte.
- Na výrobek ani do jeho blízkosti nestavte žádné zdroje otevřeného ohně, jako jsou např. hořící svíčky. Abyste zabránili rozšíření ohně, musíte udržovat svíčky a jiné zdroje otevřeného ohně vždy v dostatečné vzdálenosti od výrobku.
- Tento výrobek je vhodný k používání ve venkovních prostorách a odpovídá stupni krytí IP44. To znamená, že je chráněn proti vniknutí nástrojem, drátem nebo cizím tělesem o průměru větším než 1 mm a proti stříkající vodě, jako např. dešti. Chraňte jej však před silným deštěm, tekoucí vodou a kalužemi. V žádném případě se výrobek nesmí ponořovat do vody, protože se tím zničí.
- K čištění nepoužívejte žíraviny ani agresivní nebo abrazivní čisticí prostředky.
- Pevně zabudovanou LED diodu není možné vyměnit ani se nesmí vyměňovat.

Uvedení do provozu

1. Otočte držák kolíku na spodní straně svíčky proti směru hodinových ručiček.
2. Sejměte kryt přihrádky na baterie a vložte baterie podle obrázku do přihrádky na baterie. Dbejte na správnou polaritu (+/–). Nasaďte kryt přihrádky na baterie zpět. Měl by slyšitelně a citelně zacvaknout.
3. Posuňte vypínač na ...
   ... **ON** pro zapnutí výrobku.
   ... **OFF** pro vypnutí výrobku.
   ... **TIMER** pro zapnutí funkce časovače.
   Funkce časovače: LED se zapíná a vypíná v následujícím rytmu: ZAPNUTO: 6 hodiny - VYPNUTO: 18 hodin - ZAPNUTO: 6 hodiny atd.
4. Otočte držákem kolíku na svíčce ve směru hodinových ručiček až nadoraz.
5. Spojte kolík do země se svíčkou podle obrázku.

Technické parametry

Model:	733 111
Baterie:	2x LR6 (AA) / 1,5 V (ZnMn02)
Stupeň krytí:	IP44
Doba svícení (s jednou sadou baterií):	cca 230 hodin
Okolní teplota:	–10 °C až +40 °C

Za účelem vylepšování výrobku si vyhrazujeme právo technických a vzhledových změn.

Likvidace

Výrobek, jeho obal a přiložené baterie byly vyrobeny z cenných recyklovatelných materiálů. Recyklace snižuje množství odpadu a chrání životní prostředí. **Obal** roztřiďte a zlikvidujte. Využijte místních možností ke sběru papíru, lepenky a lehkých obalů.

Přístroje, baterie a akumulátory označené tímto symbolem se nesmí vyhazovat do domovního odpadu! Staré přístroje jste ze zákona povinni likvidovat odděleně od domovního odpadu. Elektrická zařízení obsahují nebezpečné látky. Ty mohou při neodborném skladování a likvidaci škodit zdraví a životnímu prostředí. Informace o sběrných místech, na kterých bezplatně přijímají staré přístroje, získáte u obecní nebo městské správy. Vybité baterie a akumulátory musí být odevzdány ve sběrně určené obecní nebo městskou správou nebo ve specializované prodejně, ve které se prodávají baterie. Kontakty lithiových baterií/akumulátorů před likvidací zalepte.

Artikelnummer | Product number | Référence
Číslo výrobku | Numer artykułu | Číslo výrobku
Cikkszám | Ürün numarası :
733 111

Made exclusively for:
Tchibo GmbH, Überseering 18, 22297 Hamburg, Germany
www.tchibo.de • www.tchibo.ch • www.tchibo.cz
www.tchibo.pl • www.tchibo.sk • www.tchibo.hu
www.tchibo.com.tr

www.tchibo.de/anleitungen
www.tchibo.de/instructions
www.fr.tchibo.ch/notices
www.tchibo.cz/navody
www.tchibo.pl/instrukcje
www.tchibo.sk/navody
www.tchibo.hu/utmutatok
www.tchibo.com.tr/kılavuzlar

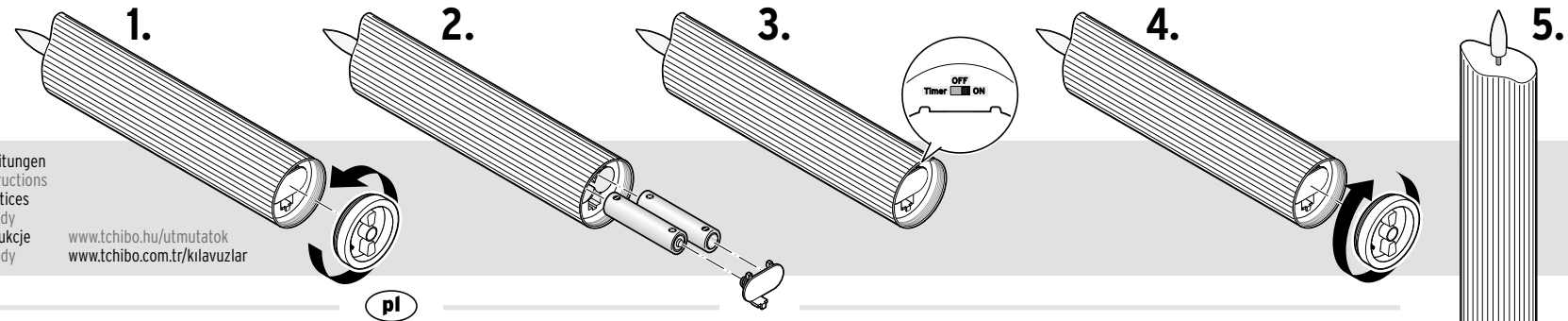

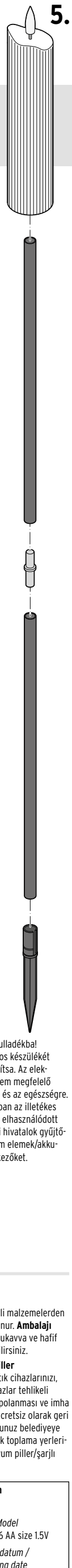

pl

Wskazówki bezpieczeństwa

Należy dokładnie przeczytać wskazówki bezpieczeństwa i używać produktu wyłącznie zgodnie z niniejszą instrukcją, aby uniknąć obrażeń ciała lub uszkodzeń sprzętu. Zachować instrukcję do późniejszego wykorzystania. W razie zmiany właściciela produktu należy przekazać również tę instrukcję.

Produkt przeznaczony jest wyłącznie do celów dekoracyjnych w prywatnym gospodarstwie domowym. Nie nadaje się do oświetlania pomieszczeń. Produkt nadaje się do stosowania zarówno w pomieszczeniach, jak i na zewnątrz. Zaprojektowano go do użytku prywatnego i nie nadaje się do zastosowań komercyjnych.

- Dzieci nie mogą mieć dostępu do materiałów opakowaniowych. Istnieje m.in. niebezpieczeństwo uduszenia!
- Połknięcie baterii może być śmiertelnie niebezpieczne. Połknięta bateria może w ciągu 2 godzin doprowadzić do ciężkich chemicznych poparzeń wewnętrznych oraz do śmierci. Dlatego zarówno nowe, jak i zużyte baterie oraz produkt należy przechowywać poza zasięgiem dzieci. W przypadku podejrzenia, że bateria została połknięta lub dostała się do organizmu w inny sposób, należy natychmiast skorzystać z pomocy medycznej.
- W przypadku wycieku z baterii unikać kontaktu ze skórą, oczami i błonami śluzowymi. W razie potrzeby przepłukać miejsca kontaktu wodą i natychmiast udać się do lekarza.
- Baterii nie wolno ładować, rozbierać na części, wrzucać do ognia ani zwierać.
- Baterie / komorę baterii należy chronić przed nadmiernym ciepłem (grzejniki, bezpośrednie działanie promieni słonecznych). Należy wyjąć baterie z produktu, jeśli są zużyte lub jeśli produkt nie będzie przez dłuższy czas używany. W ten sposób można uniknąć szkód, które mogą powstać wskutek wycieku elektrolitu.
- Należy zawsze wymieniać wszystkie baterie. Nie używać jednocześnie starych i nowych baterii, baterii różnych typów, marek lub o różnej pojemności.
- W razie potrzeby przed włożeniem baterii należy oczyścić styki baterii i urządzenia. Istnieje ryzyko przegrzania!
- Podczas wkładania baterii zwrócić uwagę na prawidłowe ułożenie biegunów (+/–).
- Nie włączać produktu znajdującego się w opakowaniu.
- Produkt należy chronić przed kurzem/pyłem, wilgocią, bezpośrednim działaniem promieni słonecznych oraz skrajnymi temperaturami. W przypadku wystąpienia temperatur poniżej –10°C produkt należy przechowywać w domu – w przeciwnym razie może dojść do jego uszkodzenia.
- Produkt nie jest odporny na silny wiatr, wichurę itp.! W przypadku niebezpieczeństwa wystąpienia silnego wiatru lub burzy produkt należy odpowiednio wcześniej zdemontować.
- Nie stawiać na produkcie ani w jego pobliżu żadnych źródeł otwartego ognia, takich jak np. palące się świece. Należy zawsze trzymać świece i inne źródła otwartego ognia z dala od produktu, aby zapobiec rozprzestrzenianiu się ognia.
- Produkt nadaje się do użytku na zewnątrz i odpowiada stopniowi ochrony IP44. Oznacza to, że produkt jest zabezpieczony przed dotknięciem narzędziem lub drutem oraz przed przedostawaniem się do wnętrza ciał obcych o średnicy większej niż 1 mm, a także przed bryzgami wody, takimi jak np. deszcz. Należy go jednak chronić przed silnym deszczem, wodą płynącą i kałużami. W żadnym wypadku produkt nie może być zanurzany w wodzie, gdyż ulegnie wówczas zniszczeniu.
- Do czyszczenia nie należy używać silnych chemikaliów ani agresywnych lub rysujących powierzchnię środków czyszczących.
- Nie ma możliwości wymiany wbudowanej na stałe diody LED ani nie wolno tego robić.

Przygotowanie do użytkowania

1. Odkręcić uchwyt sztycy ze świecy w kierunku przeciwnym do ruchu wskazówek zegara.
2. Zdjąć pokrywkę komory baterii i włożyć baterie w taki sposób, jak to zostało pokazane w komorze baterii. Zwrócić uwagę na właściwe ułożenie biegunów (+/–). Ponownie założyć pokrywkę komory baterii. Pokrywka musi się słyszalnie i wyczuwalnie zablokować.
3. Przesunąć włącznik/wyłącznik na pozycję ...
   ... **ON**, aby włączyć produkt.
   ... **OFF**, aby wyłączyć produkt.
   ... **TIMER**, aby włączyć funkcję wyłącznika czasowego.
   Funkcja wyłącznika czasowego: Dioda LED włącza i wyłącza się w następujących odstępach czasowych:
   WŁ. na 6 godz. – WYŁ. na 18 godz. – WŁ. na 6 godz. itd.
4. Przykręcić uchwyt sztycy na świecy w kierunku zgodnym z ruchem wskazówek zegara.
5. Złożyć sztycę i świecę w sposób pokazany na rysunku.

Dane techniczne

Model:	733 111
Bateria:	2x LR6 (AA) / 1,5 V (ZnMnO2)
Stopień ochrony:	IP44
Czas świecenia (na jednym zestawie baterii):	ok. 230 godzin
Temperatura otoczenia:	od –10°C do +40 °C

W ramach doskonalenia produktu zastrzegamy sobie prawo do wprowadzania zmian w jego konstrukcji i wyglądzie.

Usuwanie odpadów

Produkt, jego opakowanie oraz dostarczone w komplecie baterie zawierają wartościowe materiały, które nadają się do ponownego wykorzystania. Ponowne przetwarzanie odpadów powoduje zmniejszenie ich ilości i przyczynia się do ochrony środowiska naturalnego. **Opakowanie** należy usunąć zgodnie z zasadami segregacji odpadów. Należy wykorzystać lokalne możliwości oddzielnego zbierania papieru, tektury oraz opakowań lekkich.

Urządzenia, **baterie i akumulatory**, które zostały oznaczone tym symbolem, nie mogą być usuwane do zwykłych pojemników na odpady domowe! Użytkownik jest ustawowo zobowiązany do usuwania zużytego sprzętu oddzielnie od odpadów domowych. Urządzenia elektryczne zawierają substancje niebezpieczne. W przypadku nieprawidłowego przechowywania i usuwania mogą one szkodzić zdrowiu oraz środowisku naturalnemu. Informacji na temat punktów zbiórki bezpłatnie przyjmujących zużyty sprzęt udziela administracja samorządowa. Zużyte baterie i akumulatory należy przekazywać do gminnych bądź miejskich punktów zbiórki lub też wrzucać je do specjalnych pojemników, udostępnionych w sklepach handlujących bateriami. Przed utylizacją należy zakleić taśmą styki baterii/akumulatorów litowych.

sk

Bezpečnostné upozornenia

Prečítajte si pozorne bezpečnostné upozornenia a výrobok používajte len spôsobom opísaným v tomto návode, aby nedopatrením nedošlo k poraneniam alebo škodám. Uschovajte si tento návod na neskoršie použitie. Ak výrobok postúpite inej osobe, musíte jej odovzdať aj tento návod.

Výrobok slúži na dekoračné účely v súkromnej domácnosti a nie je určený na osvetlenie miestností. Výrobok je koncipovaný na použitie v interiéri ako aj exteriéri. Je navrhnutý na súkromné použitie a nie je vhodný na komerčné účely.

- Zabráňte prístupu detí k obalovému materiálu. Okrem iného hrozí nebezpečenstvo udusenia!
- Prehltnutie batérií môže byť životunebezpečné. Pri prehltnutí batérie môže v priebehu 2 hodín dôjsť k vážnemu vnútornému poleptaniu a usmrteniu. Nielen nové, ale aj vybité batérie a výrobok preto uschovávajte mimo dosahu detí. Pri podozrení na prehltnutie batérie alebo na iný spôsob jej prieniku do tela okamžite privolajte lekársku pomoc.
- Ak dôjde k vytečeniu batérie, zabráňte kontaktu s pokožkou, očami a sliznicami. Postihnuté miesta prípadne opláchnite vodou a okamžite vyhľadajte lekára.
- Batérie sa nesmú dobíjať, rozoberať, hádzať do ohňa alebo skratovať.
- Chráňte batérie/priehradku na batérie pred nadmerným teplom (kúrenie, priame slnečné svetlo). Vyberte batérie z výrobku po ich vybití alebo pred dlhším nepoužívaním výrobku. Takto zabránite škodám, ktoré môžu vzniknúť pri ich vytečení.
- Vždy vymieňajte všetky batérie. Nekombinujte staré a nové batérie, rôzne typy a značky batérií alebo batérie s rôznou kapacitou.
- Pred vložením vyčistite v prípade potreby kontakty batérií a prístroja. Nebezpečenstvo prehriatia!
- Pri vkladaní batérií dbajte na správnu polaritu (+/–).
- Výrobok nezapínajte, ak je ešte v obalovom materiáli.
- Chráňte výrobok pred prachom, vlhkosťou, priamym slnečným žiarením a extrémnymi teplotami. Pri teplotách nižších ako –10 °C uschovajte výrobok v interiéri – v opačnom prípade sa môže poškodiť.
- Výrobok neodoláva silnému vetru, búrke atď.! V prípade hrozby silného vetra alebo búrky výrobok včas odstráňte.
- Na výrobok ani do jeho blízkosti neumiestňujte žiadne zdroje otvoreného ohňa, ako napr. horiace sviečky. Sviečky a iné otvorené plamene musia byť vždy mimo dosahu výrobku, aby sa zabránilo šíreniu ohňa.
- Výrobok je vhodný na použitie v exteriéri a zodpovedá stupňu ochrany krytom IP44. To znamená, že výrobok je chránený pred dotykom nástroja alebo drôtu ako aj cudzieho predmetu s priemerom väčším ako 1 mm a pred striekajúcou vodou, ako napr. pri daždi. Chráňte ho však pred silným dažďom, tečúcou vodou a mlákami. V žiadnom prípade neponárajte výrobok do vody, pretože by sa tým zničil.
- Na čistenie nepoužívajte ostré chemikálie, agresívne ani abrazívne čistiace prostriedky.
- Pevne zabudovaná LED dióda sa nedá a ani sa nesmie vymieňať.

Uvedenie do prevádzky

1. Odskrutkujte držiak kolíka proti smeru hodinových ručičiek zo sviečky.
2. Odstráňte kryt priehradky na batérie a vložte batérie tak, ako je znázornené v priehradke na batérie. Dbajte na správnu polaritu (+/-). Nasaďte späť kryt priehradky na batérie. Musí sa počuteľne a citeľne zaistiť.
3. Posuňte spínač zap./vyp. do polohy ...
   ... **ON** na zapnutie výrobku.
   ... **OFF** na vypnutie výrobku.
   ... **TIMER** na zapnutie funkcie časovača.
   Funkcia časovača: LED dióda sa zapína a vypína v nasledovnom cykle: ZAPNUTÁ: 6 hodín – VYPNUTÁ: 18 hodín – ZAPNUTÁ: 6 hodín atď.
4. Držiak kolíka naskrutkujte až nadoraz v smere hodinových ručičiek na sviečku.
5. Kolík do zeme zložte so sviečkou podľa vyobrazenia.

Technické údaje

Model:	733 111
Batérie:	2x LR6 (AA)/1,5V (ZnMnO2)
Stupeň ochrany krytom:	IP44
Doba svietenia (s 1 súpravou batérií):	cca 230 hodín
Teplota prostredia:	–10 °C až +40 °C

V rámci vylepšovania produktov si vyhradzujeme právo na technické a optické zmeny výrobku.

Likvidácia

Výrobok, jeho obal a dodané batérie boli vyrobené z hodnotných materiálov, ktoré sa dajú recyklovať. Tým sa znižuje množstvo odpadu a šetrí životné prostredie. Likvidujte **obal** podľa pravidiel separovaného zberu. Využite na to miestne možnosti na zber papiera, lepenky a ľahkých obalov.

Prístroje, batérie a akumulátory, ktoré sú označené týmto symbolom, sa nesmú likvidovať spolu s domovým odpadom! Máte zákonnú povinnosť likvidovať staré prístroje oddelene od domového odpadu. Elektrické prístroje obsahujú nebezpečné látky. Tieto môžu byť pri nesprávnom skladovaní a likvidácii škodlivé pre životné prostredie a zdravie. Informácie o zberných dvoroch, ktoré odoberajú staré prístroje bezplatne, vám poskytne obecná alebo mestská správa. Vybité batérie a akumulátory musíte odovzdať v zbernom dvore vašej obecnej alebo mestskej správy alebo v špecializovanej predajni, ktorá predáva batérie. Kontakty lítiových batérií/akumulátorov pred likvidáciou prelepte páskou.

hu

Biztonsági előírások

Figyelmesen olvassa el a biztonsági előírásokat, és az esetleges sérülések és károk elkerülése érdekében csak az útmutatóban leírt módon használja a terméket. Őrizze meg az útmutatót, hogy szükség esetén később ismét át tudja olvasni. Amennyiben megválik a terméktől, az útmutatót is adja oda az új tulajdonosnak.

A termék csak magánháztartások dekorálására szolgál, helyiség megvilágítására nem alkalmas. A termék beltéri és kültéri használatra egyaránt alkalmas. A terméket magánjellegű felhasználásra tervezték, üzleti célokra nem használható.

- Ne engedje, hogy a csomagolóanyag gyermekek kezébe kerüljön. Többek között fulladásveszély áll fenn!
- Az elemek lenyelése életveszélyes lehet. Egy elem lenyelése 2 órán belül súlyos, belső marási sérüléseket okozhat, és akár halálos kimenetelű lehet. Ezért az új és a használt elemeket, valamint a terméket olyan helyen tárolja, ahol gyermekek nem férnek hozzá. Egy elem esetleges lenyelése esetén, vagy ha az más módon az emberi szervezetbe került azonnal forduljon orvoshoz.
- Ha az elemből kifolyna a sav, kerülje, hogy az bőrrel, szemmel vagy nyálkahártyával érintkezzen. Adott esetben az érintett testfelületet azonnal mossa le vízzel, és haladéktalanul forduljon orvoshoz.
- Az elemeket feltölteni, szétszedni, tűzbe dobni vagy rövidre zárni tilos.
- Óvja az elemeket / az elemtartót a túlzott hőtől (fűtőtest, közvetlen napfény). Vegye ki az elemeket a termékből, ha azok elhasználódtak, vagy ha hosszabb ideig nem használja a terméket. Így elkerülhetőek azok a károk, amelyeket az elemből kifolyt sav okozhat.
- Mindig cserélje ki az összes elemet. Ne használjon egyszerre régi és új, különböző típusú, márkájú vagy kapacitású elemeket.
- Szükség esetén, az elemek behelyezése előtt tisztítsa meg az elem és a termék érintkezőit. Túlhevülés veszélye!
- Az elemek behelyezésekor ügyeljen a helyes polaritásra (+/–).
- Ne kapcsolja be a terméket a csomagolásában.
- Óvja a terméket portól, nedvességtől, közvetlen napfénytől és szélsőséges hőmérsékletektől. –10 °C alatti hőmérsékletek esetén tárolja beltérben, mivel ellenkező esetben megrongálódhat.
- Erős szélnek, viharnak és hasonlóknak a termék nem tud ellenállni! Időben vegye le a terméket, ha erős szél vagy vihar várható.
- Ne helyezzen nyílt lángforrást, pl. égő gyertyát a termékre vagy annak közelébe. A tűz átterjedésének megakadályozása érdekében mindig tartsa távol a gyertyákat és bármely nyílt lángot a terméktől.
- A termék szabadban való használatra alkalmas, és megfelel az IP44 védelmi osztálynak, amely azt jelenti, hogy a termék védett egy szerszámmal, dróttal és 1 mm-nél nagyobb átmérőjű idegen testtel történő érintés ellen, valamint a spriccelő vízzel, pl. esővel, szemben. Óvja azonban nagyobb esőzéstől, folyó víztől és pocsolyáktól. A terméket víz alatt üzemeltetni tilos, mert tönkre menne.
- A termék tisztításhoz ne használjon maró vegyszert, illetve agresszív vagy súroló hatású tisztítószert.
- A beépített LED nem cserélhető, illetve cseréjük tilos.

Üzembe helyezés

1. Csavarja le a karó tartóját a termékről az óramutató járásával ellentétes irányba.
2. Vegye le az elemtartó fedelét, és helyezze be az elemeket az elemtartóban ábrázolt módon. Ügyeljen a helyes polaritásra (+/–). Helyezze vissza az elemtartó fedelét. Hallhatóan és érezhetően rá kell kattannia.
3. Tolja a be-/kikapcsoló gombot ...
   ... az **ON**-ra, a termék bekapcsolásához.
   ... az **OFF**-ra, a termék kikapcsolásához.
   ... a **TIMER**-re, az időzítő funkció bekapcsolásához.
   Időzítő funkció: A LED a következő ritmusban kapcsolódnak be és ki: BE: 6 órára - KI: 18 órára - BE: 6 órára stb.
4. Csavarja vissza a karó tartóját a termékre ütközésig az óramutató járásával ellentétes irányba.
5. Az ábrázolt módon nyomja egymásba a földbe szúrható karót és a terméket.

Műszaki adatok

Modell:	733 111
Elem:	2 db LR6 (AA)/1,5V (ZnMnO2)
Védelmi osztály:	IP44
Világítási időtartam (egy készletnyi elemmel):	kb. 230 óra
Környezetei hőmérséklet:	–10 °C és +40 °C között

Fenntartjuk magunknak a jogot, hogy a termékfejlesztés során műszaki és optikai változtatásokat hajtsunk végre az árucikken.

Hulladékkezelés

A termék, a csomagolás és a mellékelt elemek értékes, újrahasznosítható anyagokból készültek. Az újrahasznosítás csökkenti a hulladék mennyiségét és kíméli a környezetet. A **csomagolóanyagok** eltávolításakor ügyeljen a szelektív hulladékgyűjtésre. Papír, karton és könnyű csomagolóanyagok gyűjtéséhez használja a helyi gyűjtőhelyeket.

Ezzel a jellel ellátott **készülékek**, **elemek és akkumulátorok** nem kerülhetnek a háztartási hulladékba! Önt törvény kötelezi arra, hogy régi, nem használatos készülékét a háztartási hulladéktól különválasztva ártalmatlanítsa. Az elektromos készülékek veszélyes anyagokat tartalmaznak, amelyek nem megfelelő tárolás és ártalmatlanítás esetén károsak lehetnek a környezetre és az egészségre. Régi készülékeket díjmentesen átvevő gyűjtőhelyekkel kapcsolatban az illetékes települési vagy városi önkormányzattól kaphat felvilágosítást. Az elhasználódott elemeket és akkumulátorokat az illetékes települési, illetve városi hivatalok gyűjtőhelyein vagy a forgalmazó szakkereskedésekben kell leadni. Lítium elemek/akkumulátorok esetében az ártalmatlanítás előtt ragassza le az érintkezőket.

tr

Güvenlik uyarıları

Güvenlik uyarılarını dikkatle okuyun. Kaza sonucu ortaya çıkabilecek yaralanmaları ve hasarları önlemek için ürünü yalnızca bu kullanım kılavuzunda belirtildiği şekilde kullanın. Gerektiğinde tekrar okumak üzere bu kılavuzu saklayın. Bu ürün başkasına devredildiğinde, bu kılavuz da beraberinde verilmelidir.

Ürün sadece evlerin dekorasyonu için tasarlanmıştır ve mekan aydınlatması olarak uygun değildir. Ürün hem iç hem de dış alandaki kullanım için tasarlanmıştır. Bu ürün özel kullanım için tasarlanmış olup ticari amaçlar için uygun değildir.

- Çocukları ambalaj malzemesinden uzak tutun. Aksi takdirde boğulma tehlikesi vardır!
- Piller yutulduğunda hayati tehlike oluşabilir. Bir pil yutulursa, 2 saat içerisinde ağır içsel yanmaya neden olur ve ölüme neden olabilir. Bu nedenle yeni ve kullanılmış pilleri ve ürünü çocukların erişemeyeceği şekilde saklayın. Bir pilin yutulduğundan veya farklı bir şekilde vücudunuza girdiğinden şüpheleniyorsanız, derhal tıbbi yardım isteyin.
- Eğer ürün içindeki pil akmışsa, asla cildinize, gözlerinize ve mukoza bölgelerine temas ettirmeyin. Gerektiğinde temas eden yerleri temiz suyla yıkayın ve hemen bir doktora başvurun.
- Piller şarj edilmemeli, bölünmemeli, ateşe atılmamalı veya kısa devre yapılmamalıdır.
- Pilleri / pil yuvasını aşırı ısıdan koruyun (kalorifer, doğrudan güneş ışını). Pillerin enerjisi azaldığında veya ürünü uzun süre kullanmayacaksanız pilleri üründen çıkarın. Bu sayede pillerin akması ile oluşabilecek hasarları önlemiş olursunuz.
- Daima tüm pilleri birlikte değiştirin. Eski ve yeni pilleri; farklı tip, marka ve kapasitedeki pilleri bir arada kullanmayın.
- Gerekiyorsa pilleri ve alet kontaklarını takmadan önce temizleyin. Aşırı ısınma tehlikesi!
- Pilleri yerleştirirken kutupların doğru olmasına (+/–) dikkat edin.
- Ürünü ambalaj içerisindeyken çalıştırmayın.
- Ürünü tozdan, nemden, doğrudan güneş ışınlarından ve aşırı sıcaklardan koruyun. Ürünü –10°C'nin altındaki sıcaklıklarda evin içinde saklayın – aksi takdirde hasar görebilir.
- Kuvvetli rüzgar, fırtına vb. olaylara karşı ürün dayanıklı değildir! Kuvvetli rüzgar veya fırtına tehlikesi olması durumunda ürünü zamanında yerinden alın.
- Ürünün üstüne veya yakınlarına açık ateşli örn. yanan mumlar koymayın. Ateşin yayılmasını engellemek için mum ve farklı ateşler üründen her zaman uzak tutulmalıdır.
- Ürün dış mekanlarda kullanılabilir ve IP44 koruyucu sınıfına uygundur. Bu ürünün bir alet veya tel ile temas etmesinin yanı sıra 1 mm'den büyük çaplı yabancı cisimlere ve yağmur gibi su sıçramalarına karşı korunduğu anlamına gelir. Şiddetli yağmurdan, akan sudan ve su birikintisinden korunmalıdır. Kullanılmaz duruma gelme tehlikesinden dolayı ürünü kesinlikle suya daldırmayın.
- Temizleme için sert kimyasallar, tahriş edici ya da aşındırıcı temizlik maddeleri kullanılmamalıdır.
- Sabit takılmış olan LED değiştirilemez ve değiştirilmemelidir.

Çalıştırma

1. Çubuğun tutucusunu saat yönünün tersine mumdan uzağa doğru çevirin.
2. Pil bölmesi kapağını çıkarın ve pilleri pil bölmesinde gösterildiği gibi yerleştirin. Doğru kutuplara (+/-) dikkat edin. Pil bölmesi kapağını yerine takın. Yerine oturduğunu duymalı ve hissetmelisiniz.
3. Açma kapama şalterini ...
   ... ürünü açmak için **ON** konumuna getirin.
   ... ürünü kapatmak için **OFF** konumuna getirin.
   ... Zamanlayıcı fonksiyonunu açmak için **TIMER** konumuna getirin.
   Zamanlayıcı fonksiyonu: LED aşağıdaki düzende açılır ve kapanır: AÇIK: 6 saat – KAPALI: 18 saat - AÇIK: 6 saat vs.
4. Çubuğun tutucusunu saat yönünde mumun üzerinde gidebildiği yere kadar çevirin.
5. Zemin çubuğunu gösterildiği gibi muma takın.

Teknik bilgiler

Model:	733 111
Pil:	2 adet LR6 (AA)/1,5V (ZnMnO2)
Koruma türü:	IP44
Aydınlatma süresi (bir set pil ile):	yakl. 230 saat
Ortam sıcaklığı:	–10 °C ila +40 °C

Ürün geliştirmeleri çerçevesinde üründe teknik ve dizayn değişikliği yapma hakkımız saklıdır.

İmha etme

Ürün, ambalajı ve birlikte verilen piller tekrar kullanılabilen değerli malzemelerden üretilmiştir. Tekrar kullanım sayesinde atıklar azalır ve çevre korunur. **Ambalajı** malzeme türüne göre imha edin. Bunun için bölgenizdeki kağıt, mukavva ve hafif ambalaj toplama merkezlerinin sunduğu imkanlardan faydalanabilirsiniz.

Bu sembolle işaretlenen **cihazlar**, **piller ve şarjlı piller** ev atıkları ile birlikte atılmamalıdır! Yasalara göre atık cihazlarınızı, ev çöpünden ayrı atmak zorundasınız. Elektrikli cihazlar tehlikeli maddeler içerir. Bunların uygun olmayan şekilde depolanması ve imha edilmesi çevreye ve sağlığa zarar verebilmektedir. Atık cihazları ücretsiz olarak geri alan toplama merkezleri hakkında bilgi almak için bağlı bulunduğunuz belediyeye danışabilirsiniz. Boş piller ve şarjlı piller bölgenizdeki belediye atık toplama yerlerine ya da pil satan yerlerdeki toplama kaplarına bırakılmalıdır. Lityum piller/şarjlı piller için, imha etmeden önce kontakları yapıştırın.

Informationen zu den beiliegenden Batterien
Information about the supplied batteries

Hersteller / Manufacturer
CHANGZHOU JINTAN CHAOCHUANG BATTERY Co., Ltd.
Xiyang Industrial Zone, Xuebu Town, Jintan City, Jiangsu, PEOPLE'S REPUBLIC OF CHINA
www.chaochuang.com
Email
marvelous@chaochuang.com

Modell / Model
CHAO CHUANG LR6 AA size 1.5V

Herstellungsdatum / Manufacturing date
2025/09

Hergestellt in / Made in
China